滋賀県ジュニア&ガールズ選手権　決勝トーナメント

D-1Gの部　決勝戦のみ3セットマッチ

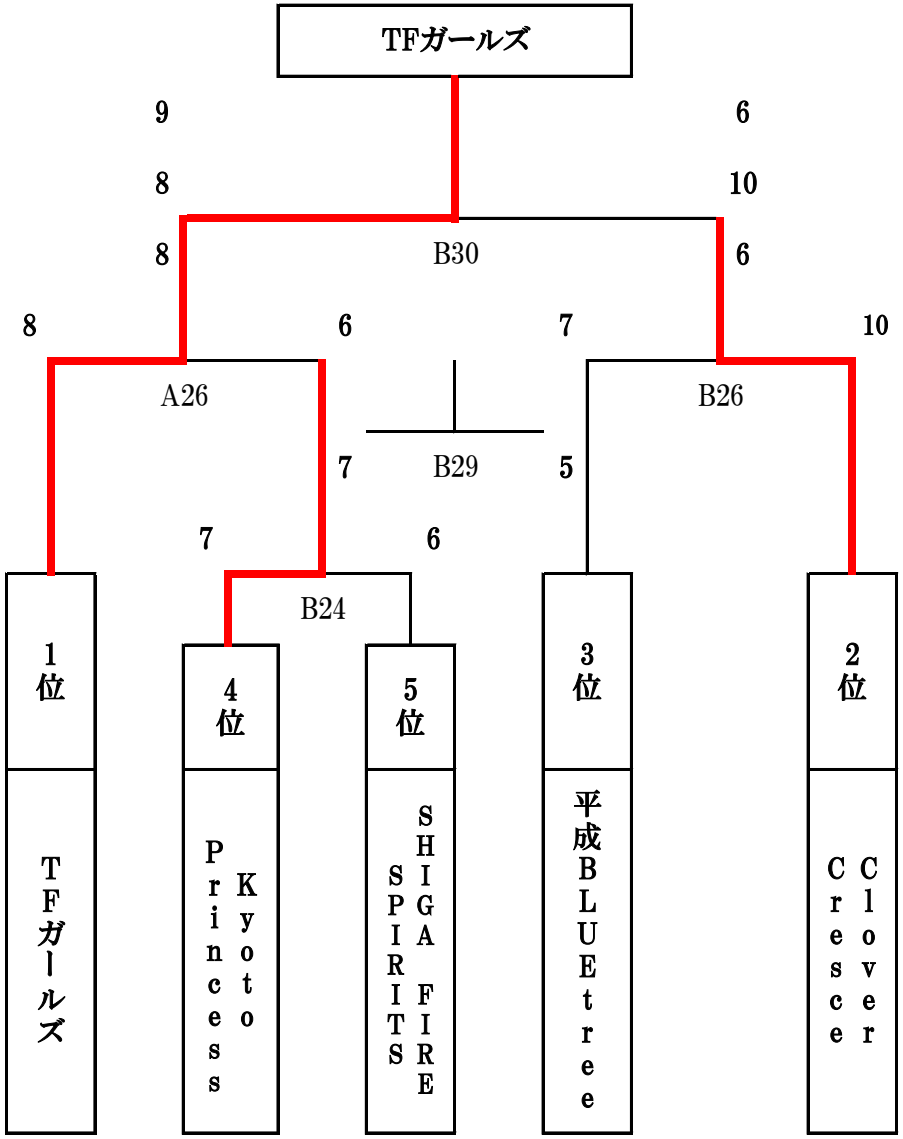
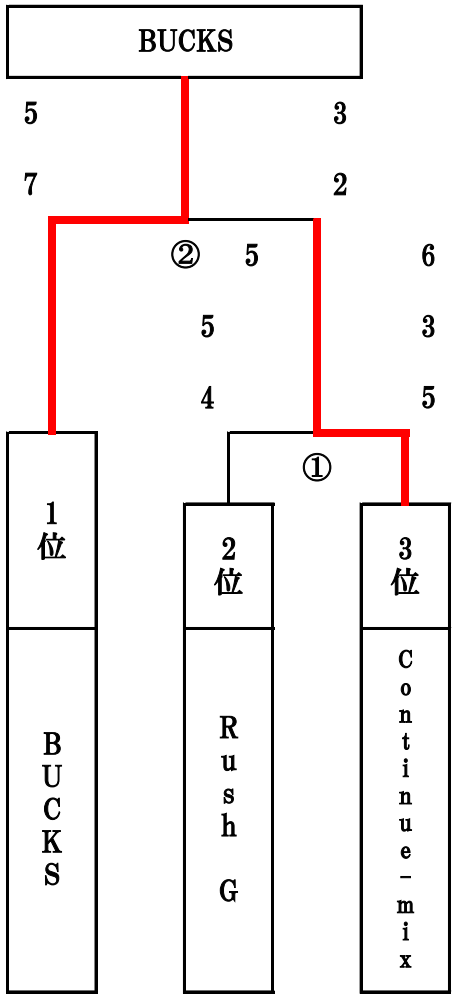
S-1Gの部　全て3セットマッチ